2022年1月25日

第20回安全工学地域セミナー　千葉山武地域

日　時　：　2022年2月10日（木）　13：00～16:30（予定）

場　所　：　日本ドライケミカル株式会社　千葉工場
〒289-1537　千葉県山武市松尾町借毛本郷625-1（松尾工業団地）
TEL：0479-86-3321
https://www.ndc-group.co.jp/images/pdf/map/chiba_factory.pdf

ご参加者：　安全工学会会員様およびお申込み者様　20名
参加費　会員　¥11,000　　非会員　¥16,500　（税込）
※感染防止対策の観点から20名／同業他社様のご参加はご遠慮願うことが有ります

スケジュール：　～13:00　ご集合　※現地集合
〔駐車場有／車番･搭乗者名を事前に連絡ください〕
13:00～13:10　ご挨拶・セミナー概要説明　など
13:10～14:10　ご講演「テロ対策」等の”外的要因による障害”への対応
14:10～14:30　実験のご説明、ご休憩、実験場移動　など
14:30～16:00　火災抑制剤放射器「クイックスプラッシャー」実験
16:00～16:30　質疑応答

実験計画：

実験	項目	内容
1	ガソリンの燃焼性実験	ガソリンを撒かれて着火された場合の燃焼状況の確認
2	事前に放射した場合の着火抑制実験	ｸｲｯｸｽﾌﾟﾗｯｼｬｰを放射してから、ガソリンを撒かれた場合の着火抑制の確認
3	ガソリンへの着火抑制実験	ガソリンを撒かれた後、ｸｲｯｸｽﾌﾟﾗｯｼｬｰを放射した場合の可燃性ガスの抑制や着火抑制の確認。
4	ガソリンへの燃焼抑制実験	ガソリンを撒かれ着火された後に、ｸｲｯｸｽﾌﾟﾗｯｼｬｰを放射した場合の燃焼抑制の確認。
5	車輛内を想定したシート・衣類の燃焼性実験	シートや衣類にガソリンを撒かれて着火された場合の燃焼状況の確認。
6	車輛内を想定したシート・衣類の着火抑制実験	ガソリンを撒かれたシートや衣類に、ｸｲｯｸｽﾌﾟﾗｯｼｬｰを放射した場合の可燃性ガス抑制や着火抑制の確認。
7	車輛内を想定したシート・衣類の燃焼抑制実験	シートや衣類にガソリンを撒かれ着火された後に、ｸｲｯｸｽﾌﾟﾗｯｼｬｰを放射した場合の燃焼抑制の確認。
8	撒かれたガソリンの安全回収方法実験	撒かれたガソリンの着火防止回収方法の確認。

※実験内容や順序は、状況によって変更いたしますので、あらかじめご了承願います。

以上

テロを含め「外部要因による障害」

2015年
06月30日　新横浜 - 小田原間を走行していた、東京発新大阪行き「のぞみ225号」（N700系X59編成）の先頭の1号車で、東京都杉並区西荻北在住の71歳の男が、ガソリン[6]をかぶりライターで火を着け炎上し、火災が発生した。列車は、小田原市上町で緊急停車し、火は乗務員（運転士）が車内に備え付けられていた消火器で消し止めた[2]。

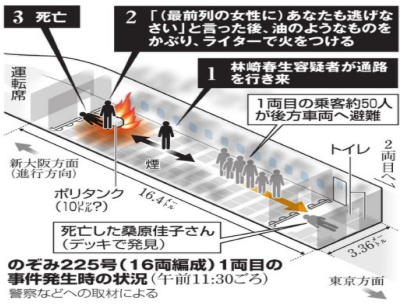

2019年
7月18日　**昼前、京都アニメーション第1スタジオに当時41歳の男が侵入、バケツからガソリンを建物1階に撒いてライターで着火した事により、爆燃現象が発生した。結果としてスタジオは全焼、社員36人が死亡、33人が重軽傷と、日本で起きた事件としては、過去に例を見ない大惨事となった。**

2021年
10月31日　10月31日におきた京王線の刺傷事件で逮捕された服部恭太容疑者（25）は乗客をナイフで刺した後、ライターオイルで床に放火し、「たくさんの人を燃やして殺したかった」と供述している。

11月8日　熊本県内を走行していた九州新幹線の車内で、床に液体をまいてライターでレシートに火をつけて燃やそうとした男が逮捕された。新幹線は非常ブザーで緊急停車し、車内で煙があがっていたため車掌らが消火にあたり、けが人はいなかった。
放火未遂の現行犯で逮捕された福岡市の三宅潔容疑者（69）は「東京の京王線でおきた事件をニュースでみてやった」と供述しているという。

12月17日　**大阪市北区の雑居ビルにあるクリニックで発生した放火殺人事件で、火を付けた疑いが持たれている谷本盛雄容疑者（６１）が、院内のエレベーター前と非常階段に通じる扉の前の２カ所にガソリンをまいて炎上させていたことが２３日、大阪府警天満署捜査本部の調べで分かった。出入り口はこの２カ所しかなく、府警は同容疑者が避難路を遮断し、多数の人を殺害しようとした疑いがあると調べている。**

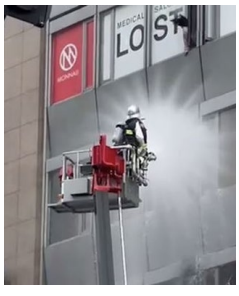

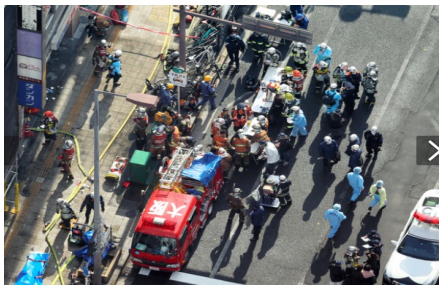

参考資料

NDC

fire protection

火災抑制剤放射器　Quick splasher

クイックスプラッシャー DF

優れた耐食性
ワイドな取手で機能アップ

日本初
火災抑制剤
放射器

消防防災
推奨

クイックスプラッシャーは「消火器」ではありません。不慮、不測に油が流出した場合の油の蒸気抑制を目的とした「火災抑制剤放射器」です。

日本ドライケミカル株式会社

「京都アニメーション放火」のような事件を二度と起こさせないために。

日本初
火災抑制剤
放射器

多数の死傷者が発生した京都アニメーション放火火災のような悲惨な火災から、尊い命を守るため、消防機器メーカーとして何かできないか、そのような強い思いから、当社は、蓄積された技術力を活かして、ガソリン等が流出してしまった場合、着火する前に、瞬時に火災抑制剤を広範囲に放射することにより、ガソリン等の蒸発を抑制させることができる、今までにない新発想の火災抑制剤放射器「クイックスプラッシャー」を開発いたしました。

万一の「油漏れ対策」にも効果的です。

ガソリンスタンド

交通事故現場

製品特長

瞬時に

広範囲に

1.8

2.5Lの火災抑制剤を、
約1.8秒で瞬時に
放射します。

10 m²

1本で最大10m²(6畳)の
広さをカバー。
ガソリン等の蒸発を防ぎます。

安全栓を外して、
レバーを握るだけの
簡単操作です。

着火されても
瞬時に火勢を抑え込み、
避難を容易にします。

aluminum

1本約5kgで、
消火器とほぼ同じ。
持ち運び簡単な
アルミニウム容器。

さまざまな場所で、不慮、不測の油流出に対して
火災抑制機能を発揮します。

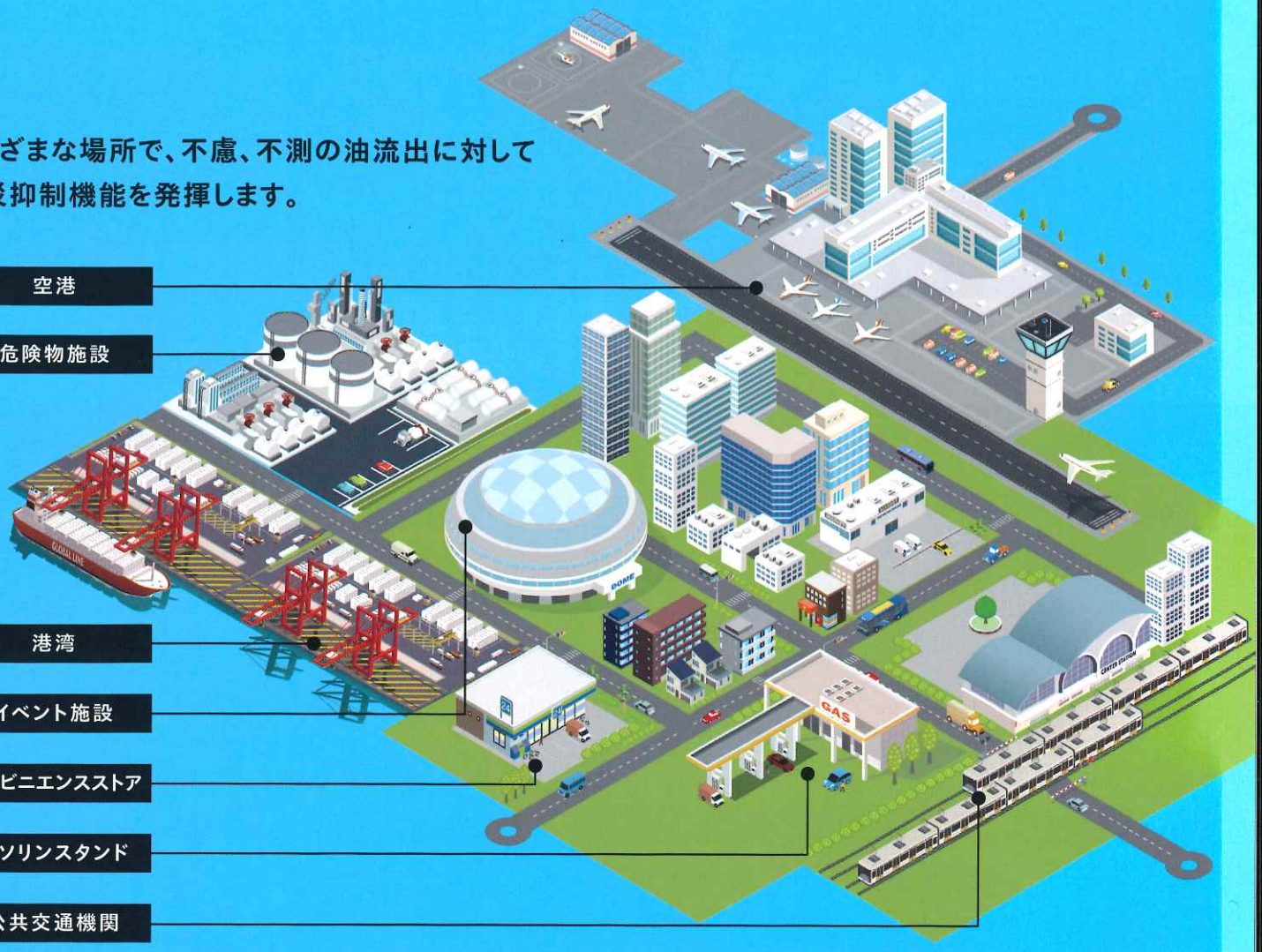

金融機関　報道機関　市区町村庁舎　神社仏閣　ロードサービス業　など

クイックスプラッシャー使用シーン

油流出

クイックスプラッシャーを放射

火を近づけても引火しない

直接つけても燃焼を抑制

通常の引火シーン

油流出

一瞬にして引火

爆燃

NDC独自の技術が集約されています。

火災抑制剤は、消火器用の消火薬剤を規格に準じた性状を有しており、安全性や長期安定性に優れたものです。容器は、十分な耐圧性能を有する実績がある消火器容器を採用しています。また、操作機構である安全栓、ハンドルレバーも消火器と同じ機構になっています。

本品は、現在特許出願中であり、現行形の据置型からの発展形（携帯型、固定型）も検討中です。

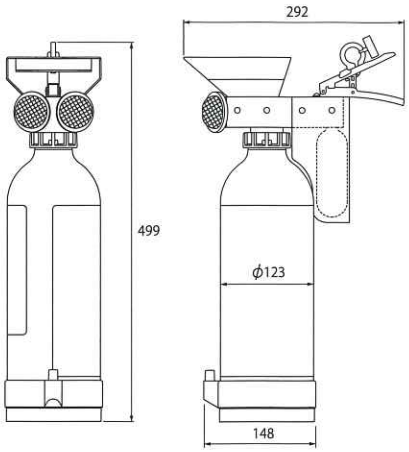

■仕　様

器　種	クイックスプラッシャーDF
薬剤質量	2.5L
総質量	約5kg
高さ	約499mm
外径	123mm
放射範囲	最大10m²
放射時間	約1.8秒
使用温度範囲	0～+40℃
標準価格	¥43,450（税込）

※価格は2021年5月現在の価格です。※防護対象範囲が10m²を超える場合には、10m²ごとに本数を追加してください。※使用温度範囲を超えると、使用しても効果が発揮されない場合があります。

特許出願中
クイックスプラッシャーDF

安全な油回収例

1 油流出

4 混ぜ合わせて油吸着

2 クイックスプラッシャー放射

5 蓋付き缶等に回収

3 油ゲル化剤散布

6 産業廃棄物処理

優れた耐食性

ユニオンナット部分がカチオン塗装。過酷な状況下にも強く、耐食性アップ

専用ブラケット

■クイックスプラッシャー用ブラケット

品　名	B-QS2.5L
標準価格	¥4,180（税込）

装着イメージ

このカタログの記載内容は2021年5月現在です。
商品改良のため、仕様・外観は予告なしに変更することがありますのでご了承下さい。

NDC 日本ドライケミカル株式会社

東京都北区田端6丁目1-1 田端ASUKAタワー

本社営業部	TEL.03-5815-5026	東関東営業所	TEL.043-246-1356
関東支店	TEL.048-647-0571	広島営業所	TEL.082-293-7870
大阪支店	TEL.06-6399-3344	四国営業所	TEL.087-835-3911
名古屋支店	TEL.052-202-1262	静岡営業所	TEL.054-238-5444
北陸支店	TEL.076-260-0631	新潟営業所	TEL.025-286-6116
九州支店	TEL.092-283-6333	福島営業所	TEL.024-531-9401
東北支店	TEL.022-224-1061	千葉工場	TEL.0479-86-3321
札幌支店	TEL.011-823-6770	福島工場	TEL.024-526-2751

ご用命は信頼のある当店へ

N016KD2105

アクセス<Access>
タクシー：JR松尾駅から8分、JR成東駅から15分
Taxi:8 mins from JR Matsuo Stn./15 mins from JR Narutou Stn.

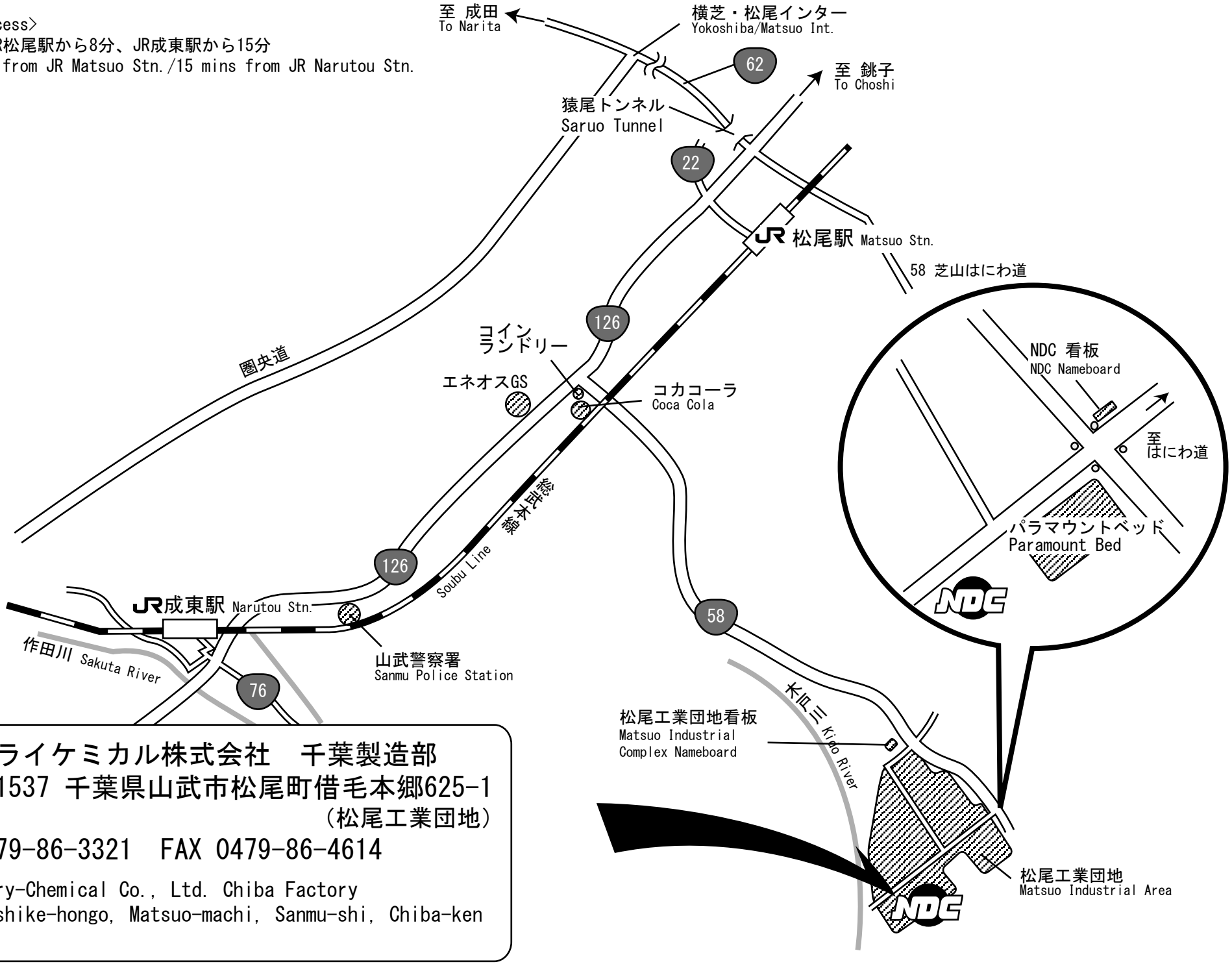

日本ドライケミカル株式会社　千葉製造部
〒289-1537 千葉県山武市松尾町借毛本郷625-1
（松尾工業団地）
TEL 0479-86-3321　FAX 0479-86-4614

Nippon Dry-Chemical Co., Ltd. Chiba Factory
625-1 Kashike-hongo, Matsuo-machi, Sanmu-shi, Chiba-ken
289-1537